м.Тернопіль, вул. Микулинецька-бічна, 10/2
тел. (0352) 24 18 36, 25 99 86, (067) 334 25 86

www.mebelman.biz.ua/

# Бильця до ліжок основні типи

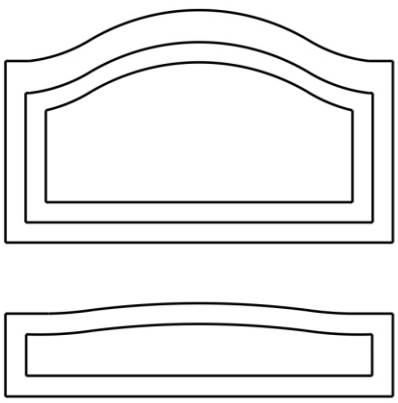

Тип 1

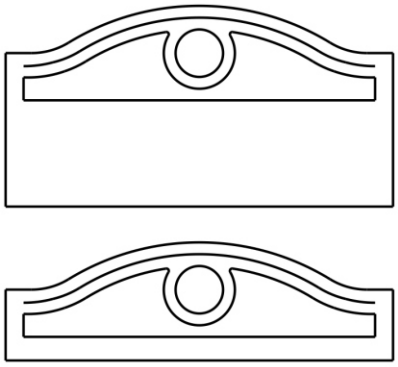

Тип 2

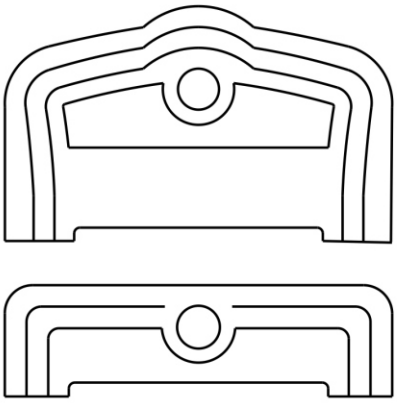

Тип 3

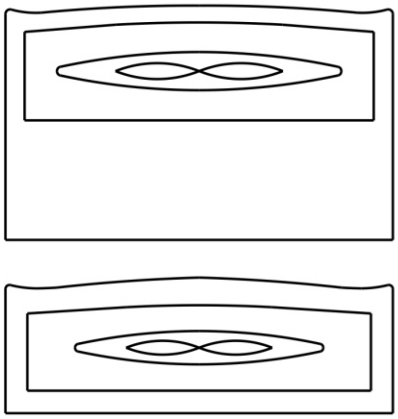

Тип 4

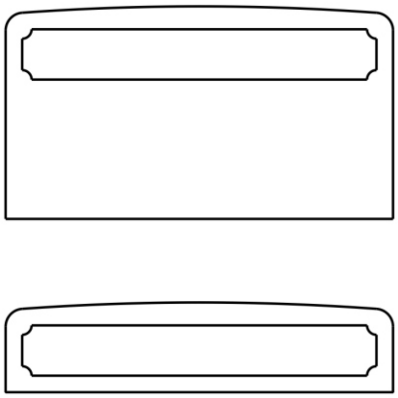

Тип 5

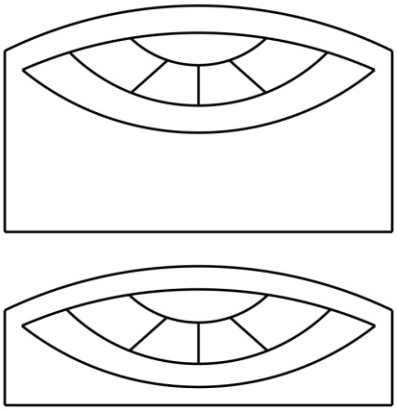

Тип 6

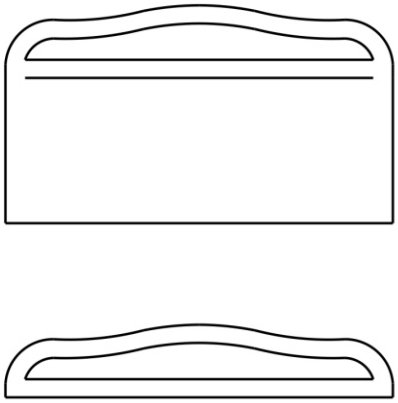

Тип 7

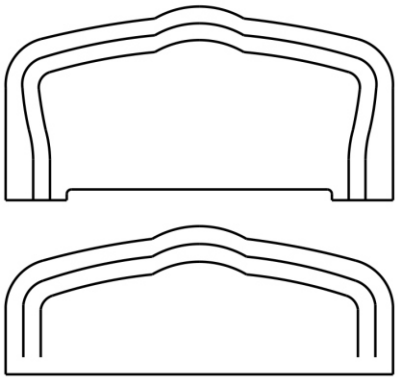

Тип 8

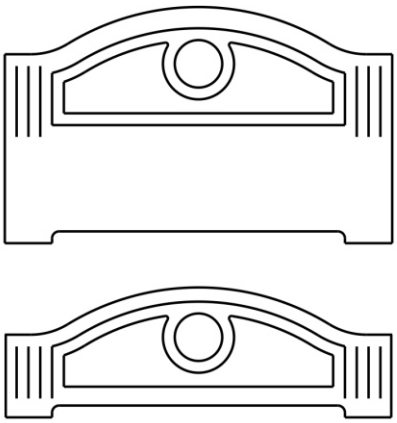

Тип 9

м.Тернопіль, вул. Микулинецька-бічна, 10/2
тел. (0352) 24 18 36, 25 99 86, (067) 334 25 86

www.mebelman.biz.ua/

# Бильця до ліжок
## художнє фрезерування

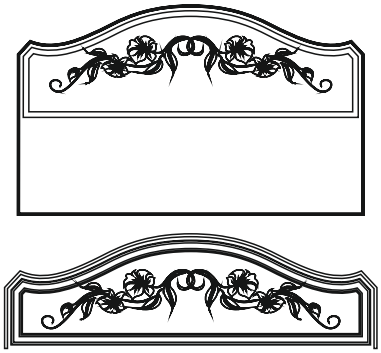

Тип 10

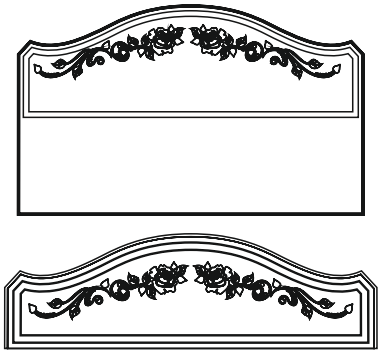

Тип 11

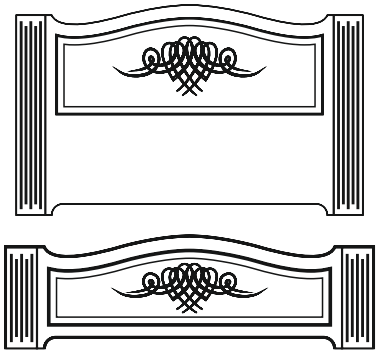

Тип 12

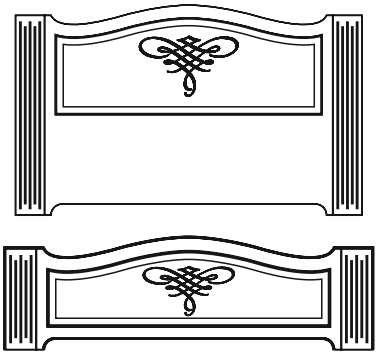

Тип 13

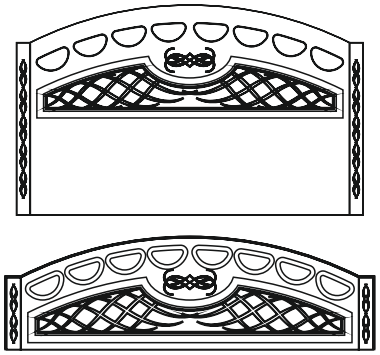

Тип 14

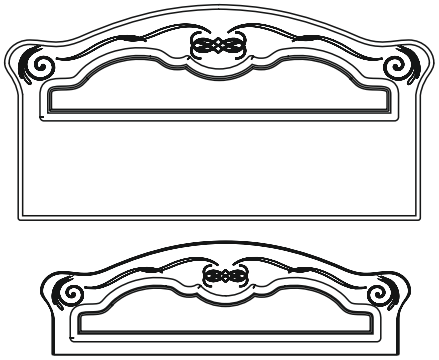

Тип 15

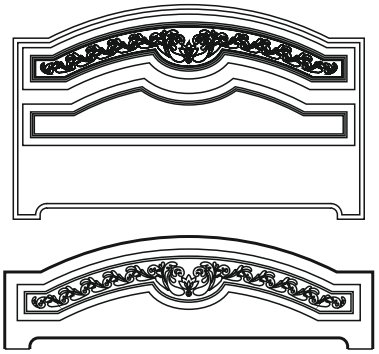

Тип 16

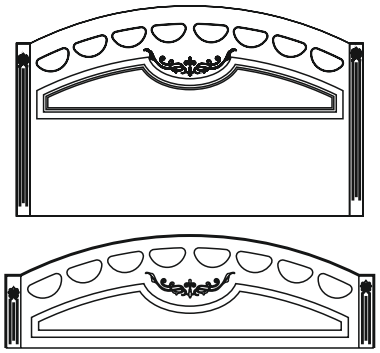

Тип 17

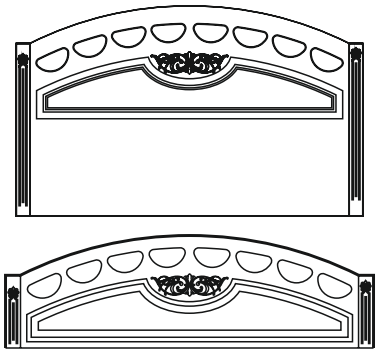

Тип 18

м.Тернопіль, вул. Микулинецька-бічна, 10/2
тел. (0352) 24 18 36, 25 99 86, (067) 334 25 86

www.mebelman.biz.ua/

# Бильця до ліжок
## художнє фрезерування

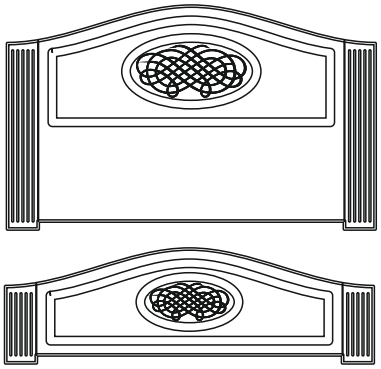

Тип 19

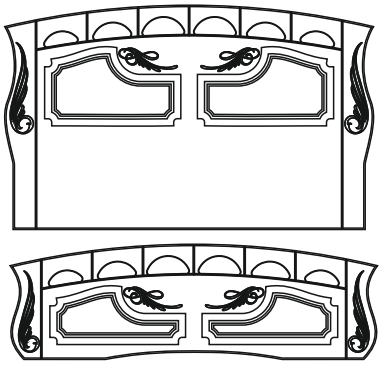

Тип 20

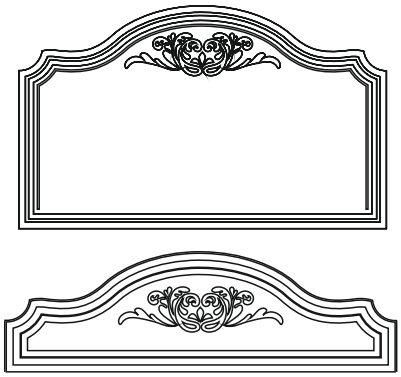

Тип 21

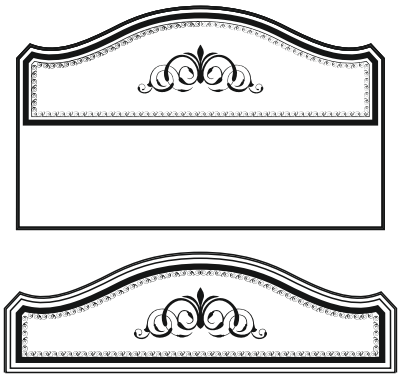

Тип 22

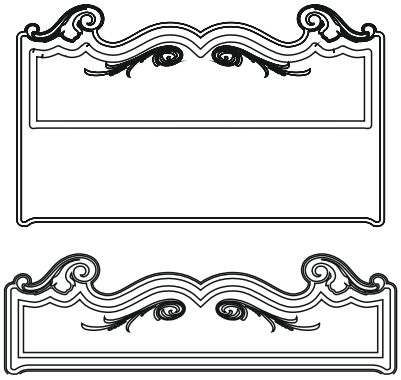

Тип 23

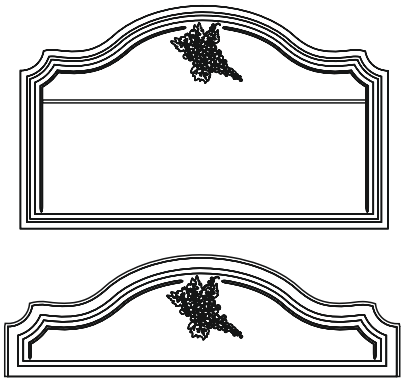

Тип 24

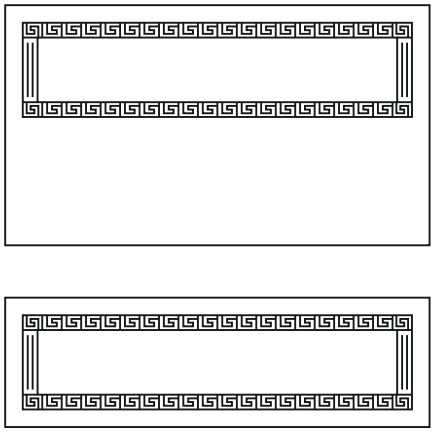

Тип 25

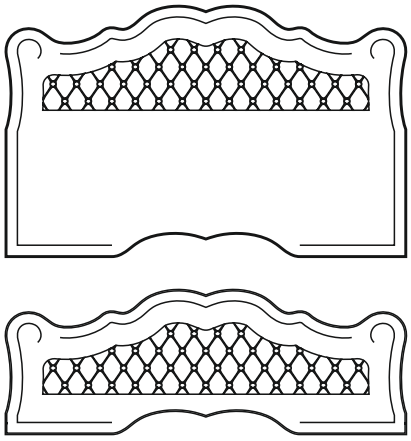

Тип 26

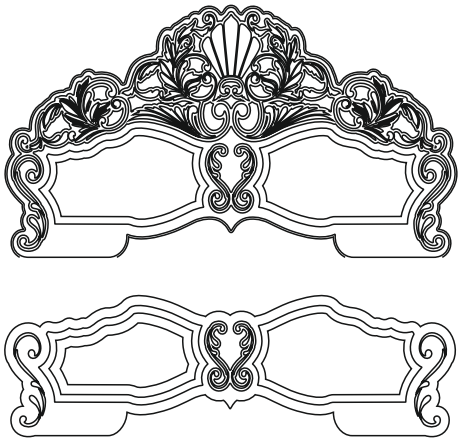

Тип 27